zu verkaufen

HWH MACHINES
Recycling Solutions

BONFIGLIOLI SQUALO 2000

Allgemeine Angaben

BJ 2015
ca. 12.000 Std.
69 t
Vertikalschere / Pressschere

Technische Daten

- Schneid- und Presskraft 2.000 t
- Innere Kastenbreite 2.300 mm
- Schnittlängen 450 / 640 / 830 / 1.020 mm
- Leistung bis 18–20 t/h
- 1 Schnitt / 45 s automatisch
- Fernbedienung
- Automatische Zentralschmierung

HWH Machines GmbH
Robert-Bosch-Ring 12
75038 Oberderdingen
Deutschland

WhatsApp | E-Mail

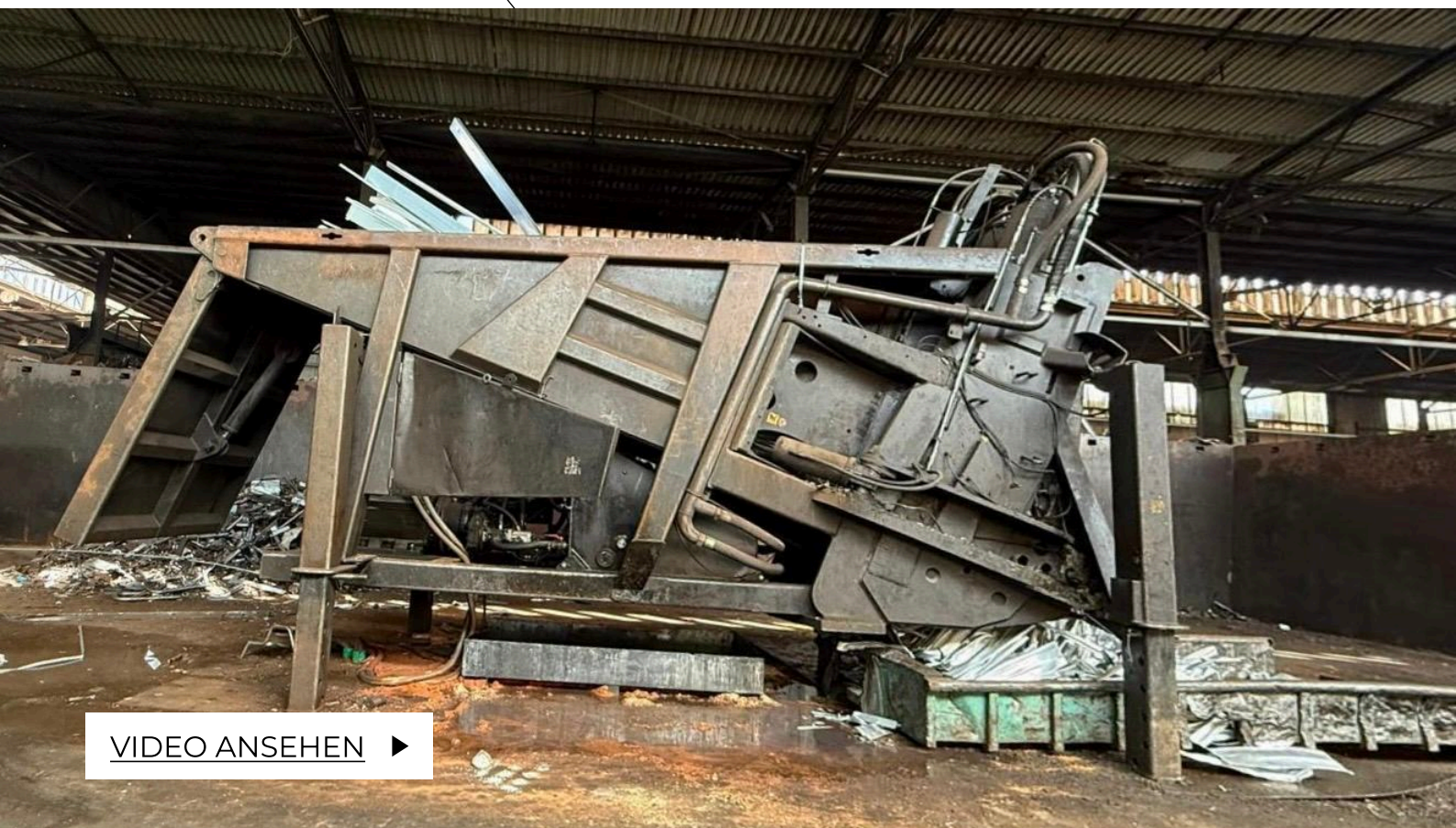

Technische Daten

Bonfiglioli Squalo 2000 · Vertikalschere · Baujahr 2015

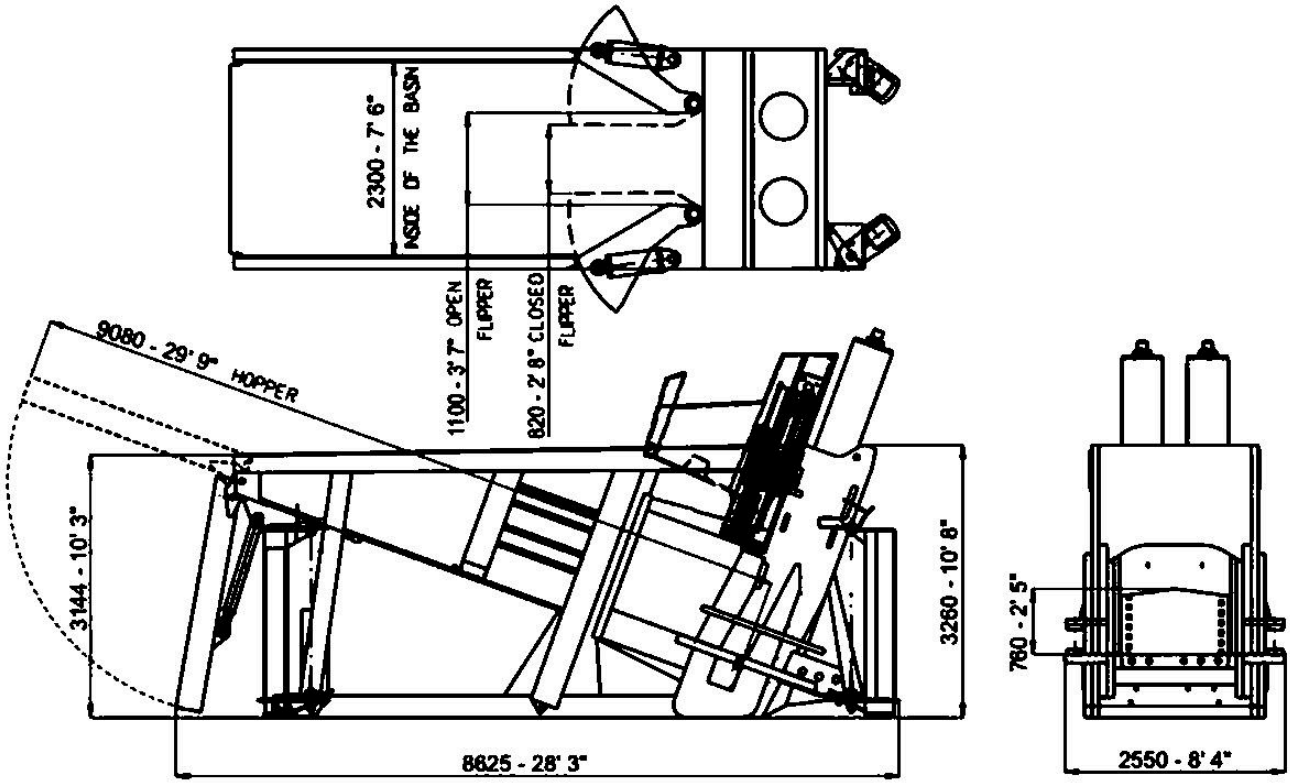

Maßzeichnung nach Herstellerangaben, Maße in mm

ABMESSUNGEN UND GEWICHT

Länge × Breite × Höhe
8.625 × 2.550 × 3.260 mm

Gewicht
69 t

Innere Kastenbreite
2.300 mm

LEISTUNG

Scher- und Presskraft
2.000 t

Verarbeitungskapazität
bis 18–20 t/h

Arbeitstakt
1 Schnitt / 45 s (optional 30 s)

Fernbedienung
ja

SCHNITT

Schnittlängen, einstellbar
450 / 640 / 830 / 1.020 mm

Max. Materialstärke
283 mm rund / 251 mm vierkant

ANTRIEB UND WARTUNG

Antrieb
Diesel 6 Zyl. CAT / Cummins, 230 PS

Dieselverbrauch
ca. 16 l/h

Schmierung
automatische Zentralschmierung

VERSCHLEISSTEILE

Messer
4 Schneidkanten, alle 300 h wenden, Standzeit ca. 1.200 h

Messerbolzen
Austausch alle 2.000 h